DESSIN TECHNIQUE N°2.10.a

Echappement monotype spécifique OK-Junior

TECHNICAL DRAWING No. 2.10.a

Specific OK-Junior monotype exhaust

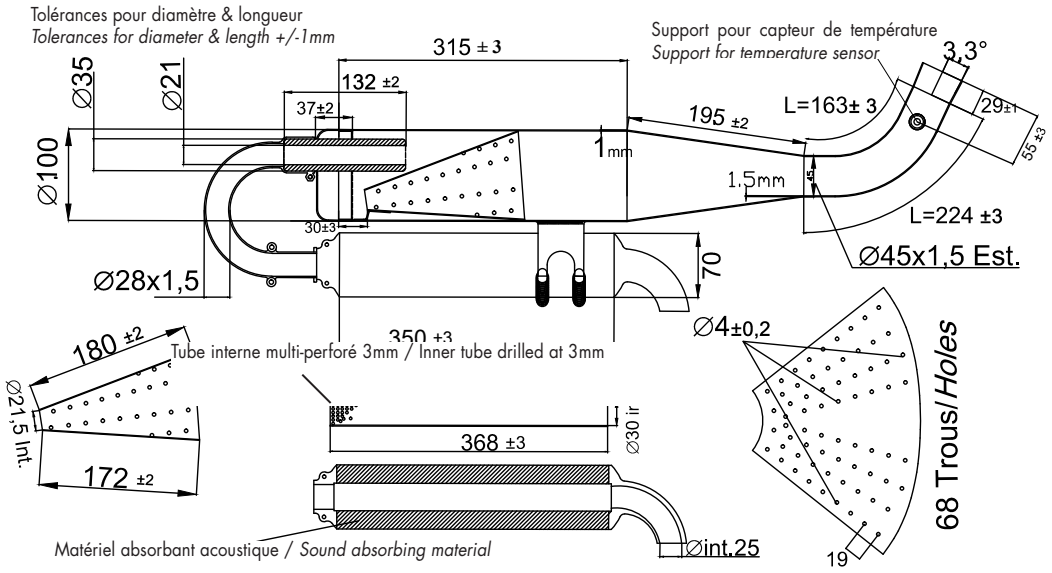

Dans les Championnats, Coupes et Trophées FIA Karting de 2023 à 2025, le produit doit être marqué du logo CIK-FIA et du code «T23 JR» qui sera gravé. Ces marques doivent être clairement lisibles une fois le produit monté sur le kart.

In the FIA Karting Championships, Cups and Trophies from 2023 to 2025, the product must be marked with the CIK-FIA logo and the code «T23 JR» which will be embossed. These markings must be clearly legible once the product is fitted on the kart.